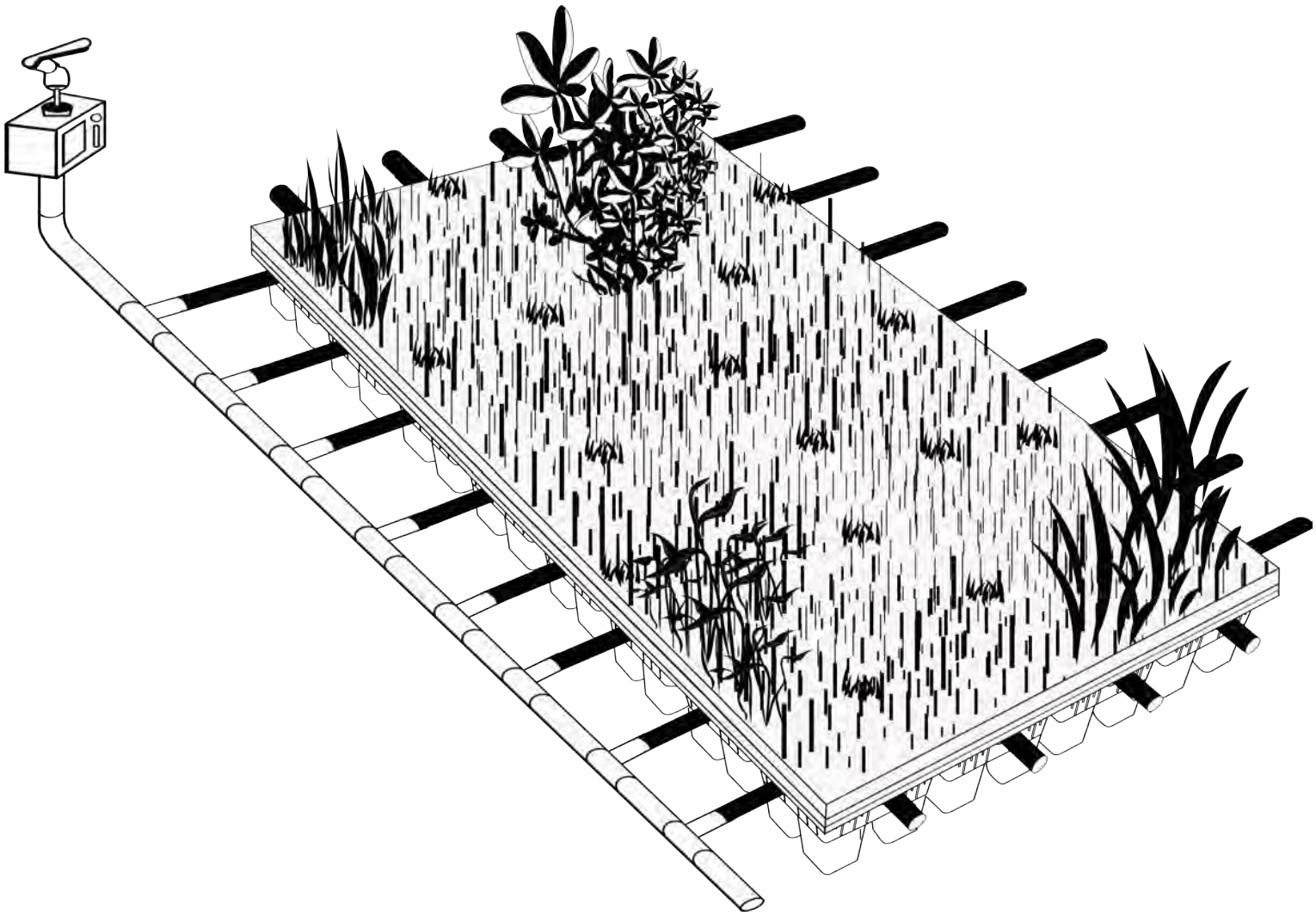

GARDEN SPORE

MÓDULO PARA LA INSTALACIÓN DE CUBIERTAS VEGETALES

MODULE FOR THE INSTALLATION OF VEGETABLE COVER

INSTRUCCIONES DE MONTAJE

INSTALLATION INSTRUCTIONS

garden spore

PIEZA-MÓDULO G.Spore

MODULE G. Spore

Material
G.Spore
G.Spore material

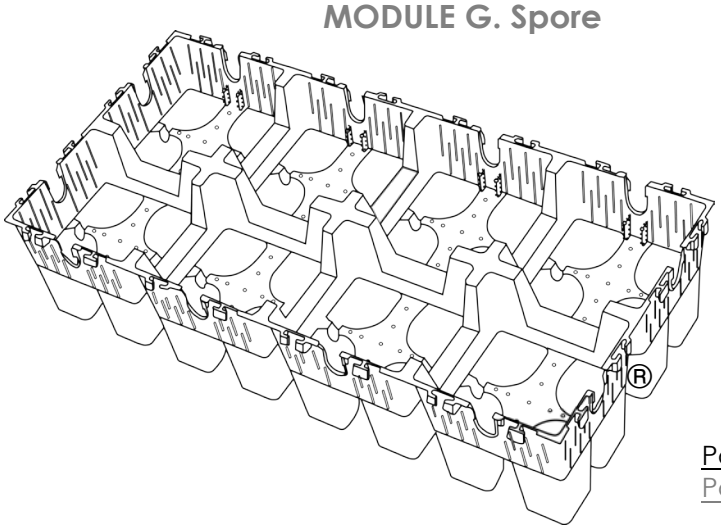

G.Spore
(26 cm x 59 cm x 10 cm)
(10,24 in x 23,22 in x 3,94 in)

Patentado / Marca Registrada
Patented / Registered Trademark

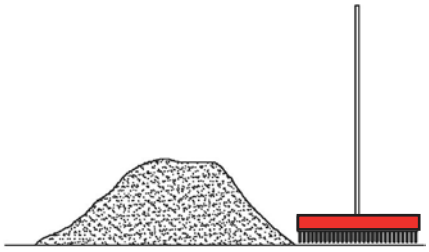

Sustrato
Substrate
(12 l/módulo)
(3,17gl/module)



Arcilla expandida
o
roca volcánica
Expanded clay or volcanic rock
(0 = 6 mm; 0,61/módulo)
(0 = 6 mm, 0,16 gl/módulo)

Material
adicional
Additional material



Semillas
Seeds
(según mezcla)
(depending on the mix)

ó
or

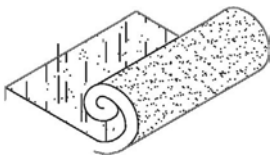

Tepe
Turf
(0,18 m²/módulo)
(0,26 yd²/module)

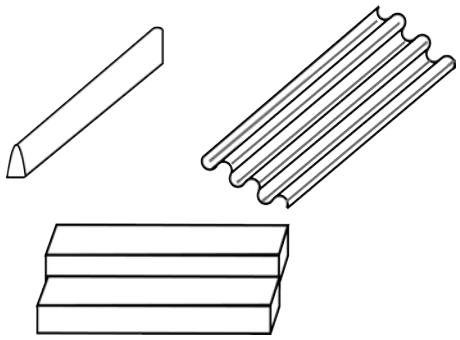

Borduras/Piezas de sujeción en tejados inclinados.

borders/Fastening pieces on pitched roofs

(de materiales como metal, caucho, madera, etc...)

of materials such as metal, rubber, wood, etc...)

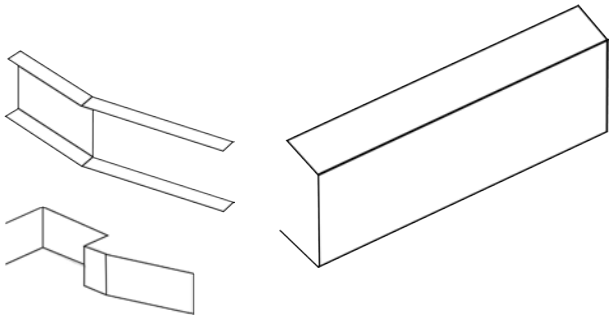

Perfiles estandarizados

standardized profiles



Tornillos de sujeción estancos

waterproof fixing screws

(evita filtraciones)

(avoid leaks)

Sistema de riego

Irrigation system

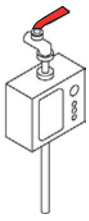

Goteo enterrado

Underground drip irrigation

(tubería 0 = 16 mm con goteros integrados)

(tube 0 = 1/2 inch with integrated dripper)

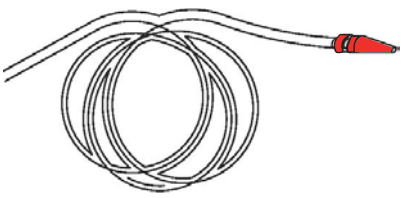

Manual

(primeros 14 días)

(only the first 14 days)

garden spore

®

Sistemas Garden Spore

Garden Spore systems

SISTEMA GARDEN SPORE
GARDEN SPORE SYSTEM

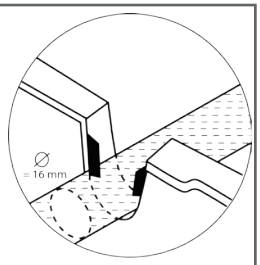

Tuberías según tipo de planta y requerimiento

Pipes according to type of plant and requirement

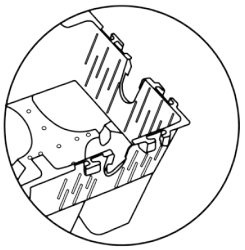

Depósitos de agua o aljibes

Water tanks or cisterns

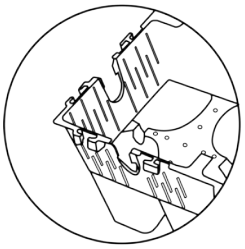

SISTEMA GARDEN SPORE
GARDEN SPORE SYSTEM

Respiraderos o ventilación

Vents or ventilation

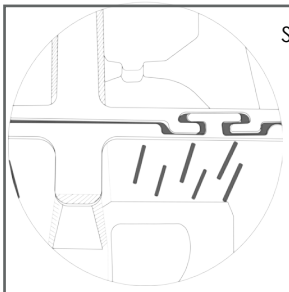

SISTEMA GARDEN SPORE
GARDEN SPORE SYSTEM

Ajuste entre módulos

Fit between modules
(machihembrado)
tongue and groove

1

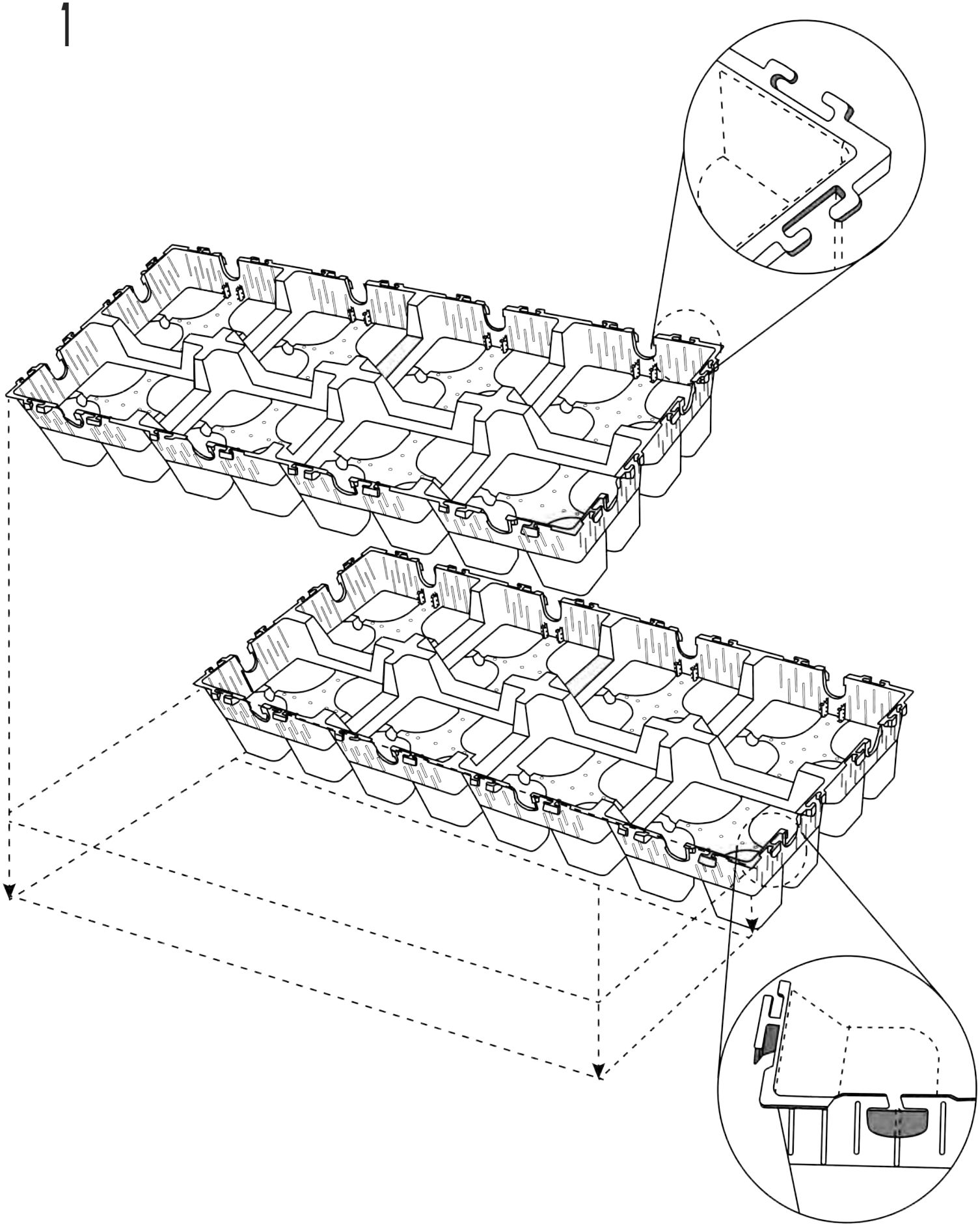

garden spore

2

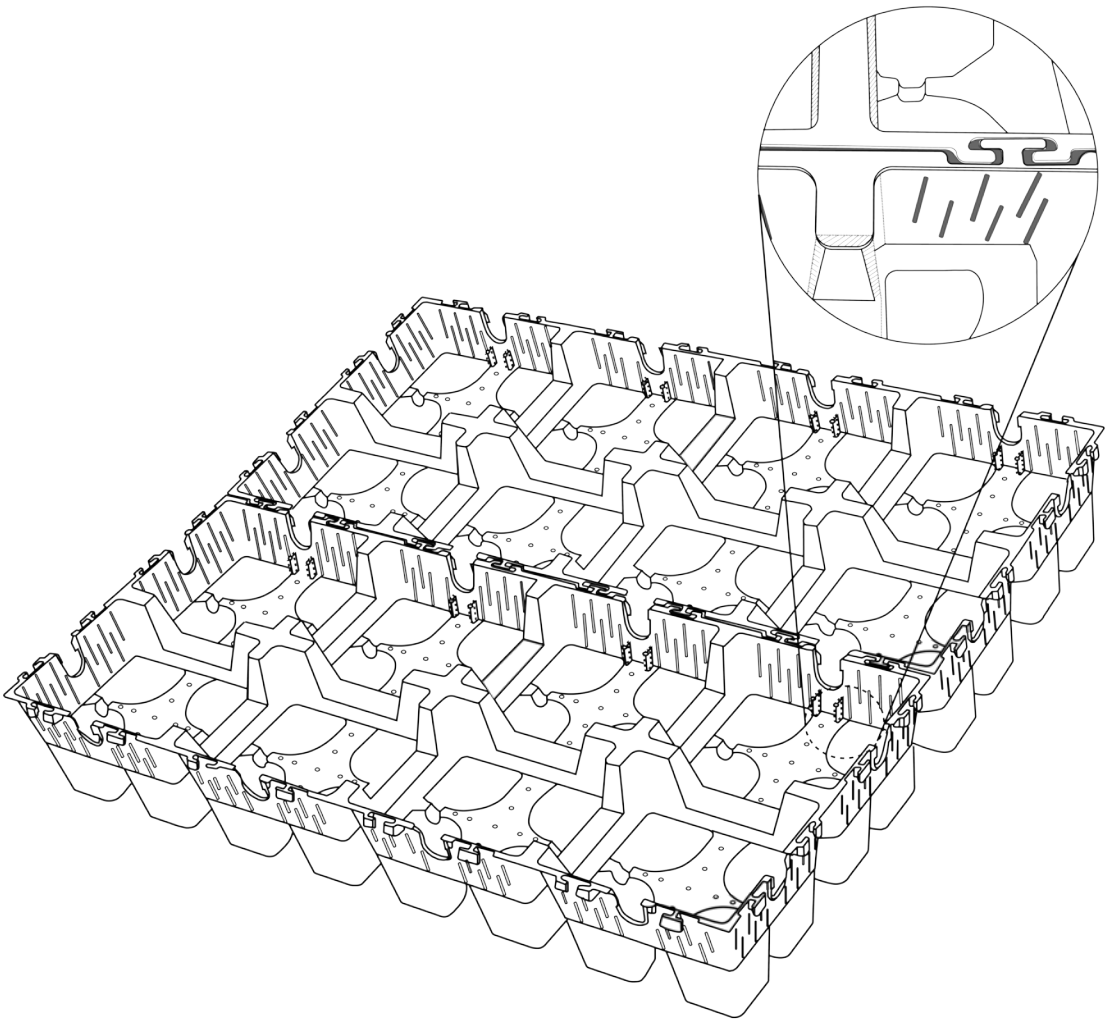

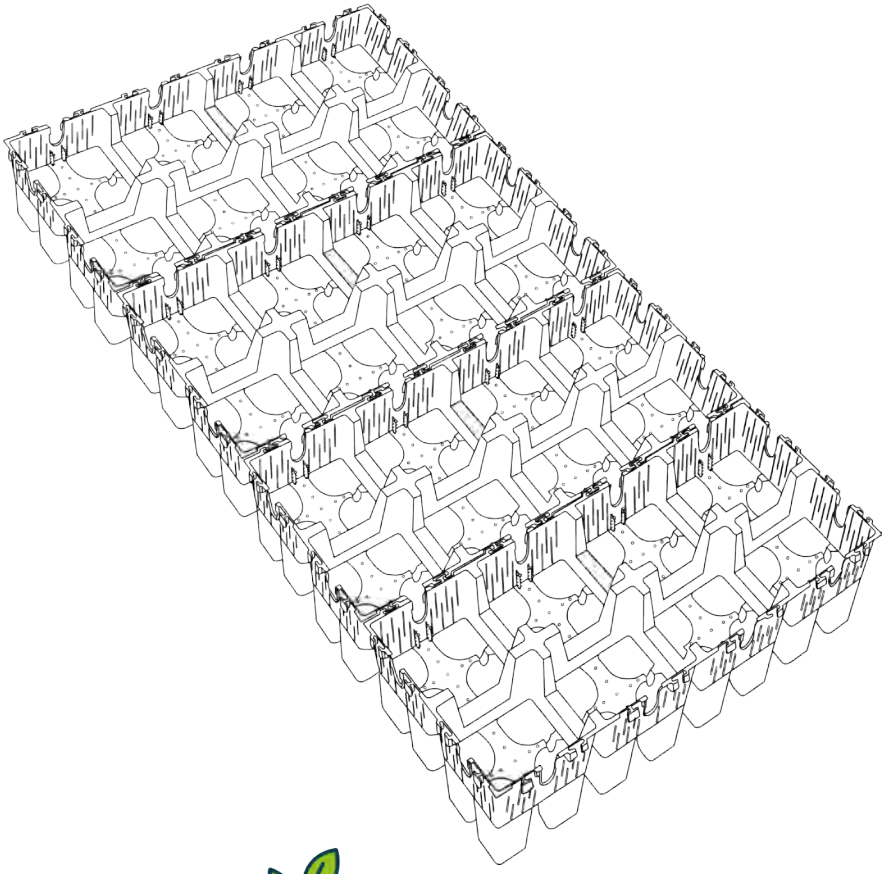

garden spore

3

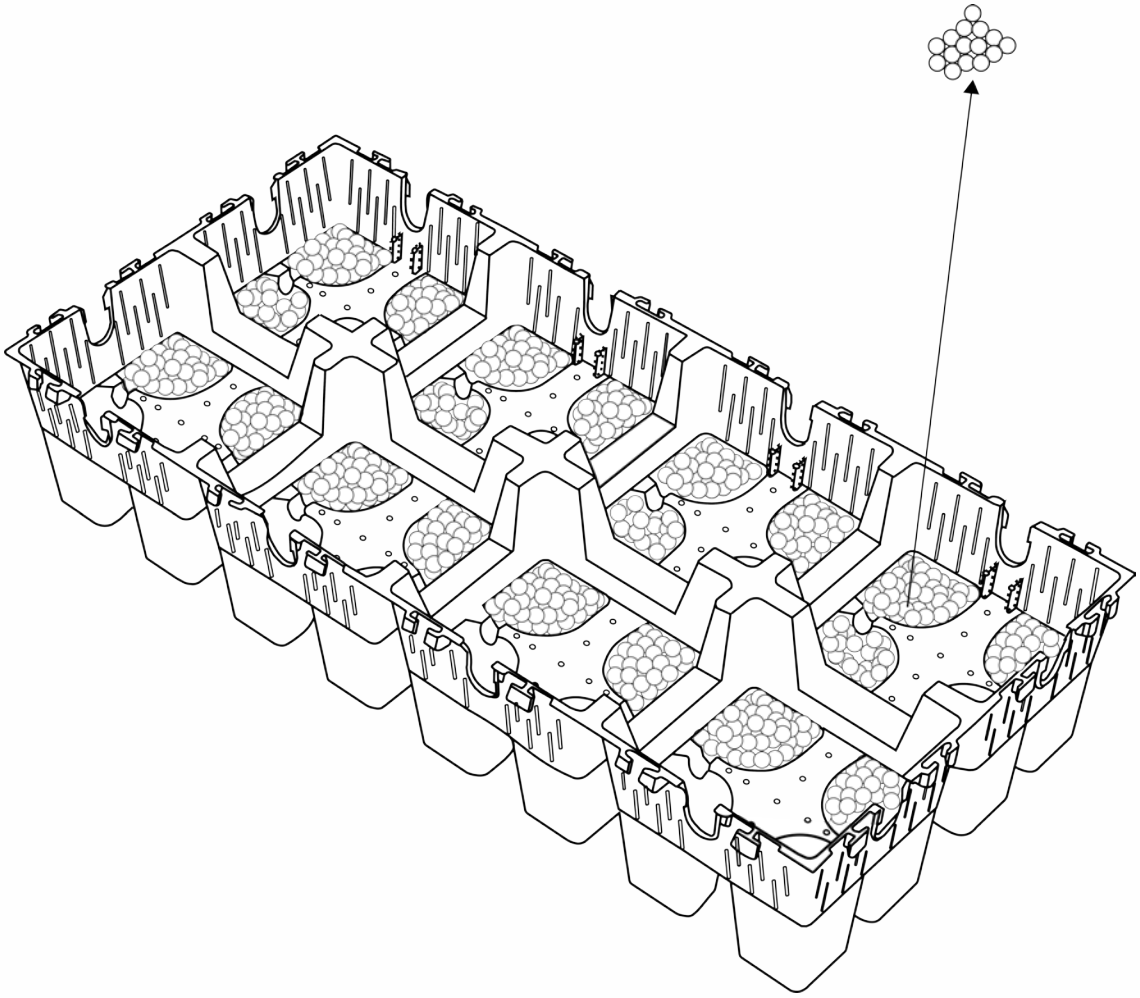

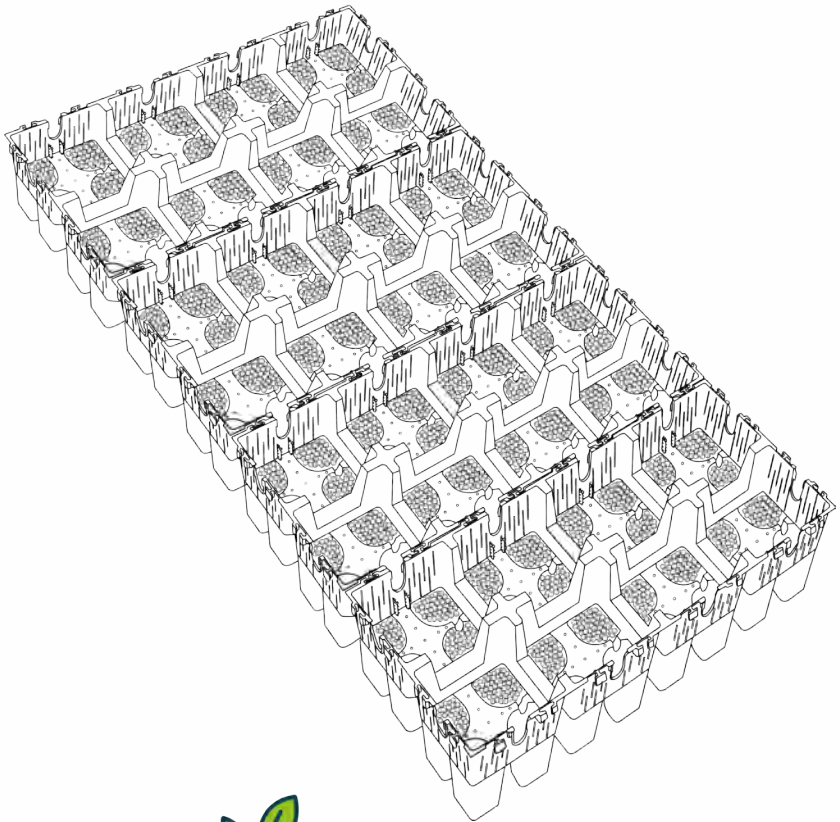

garden spore

4

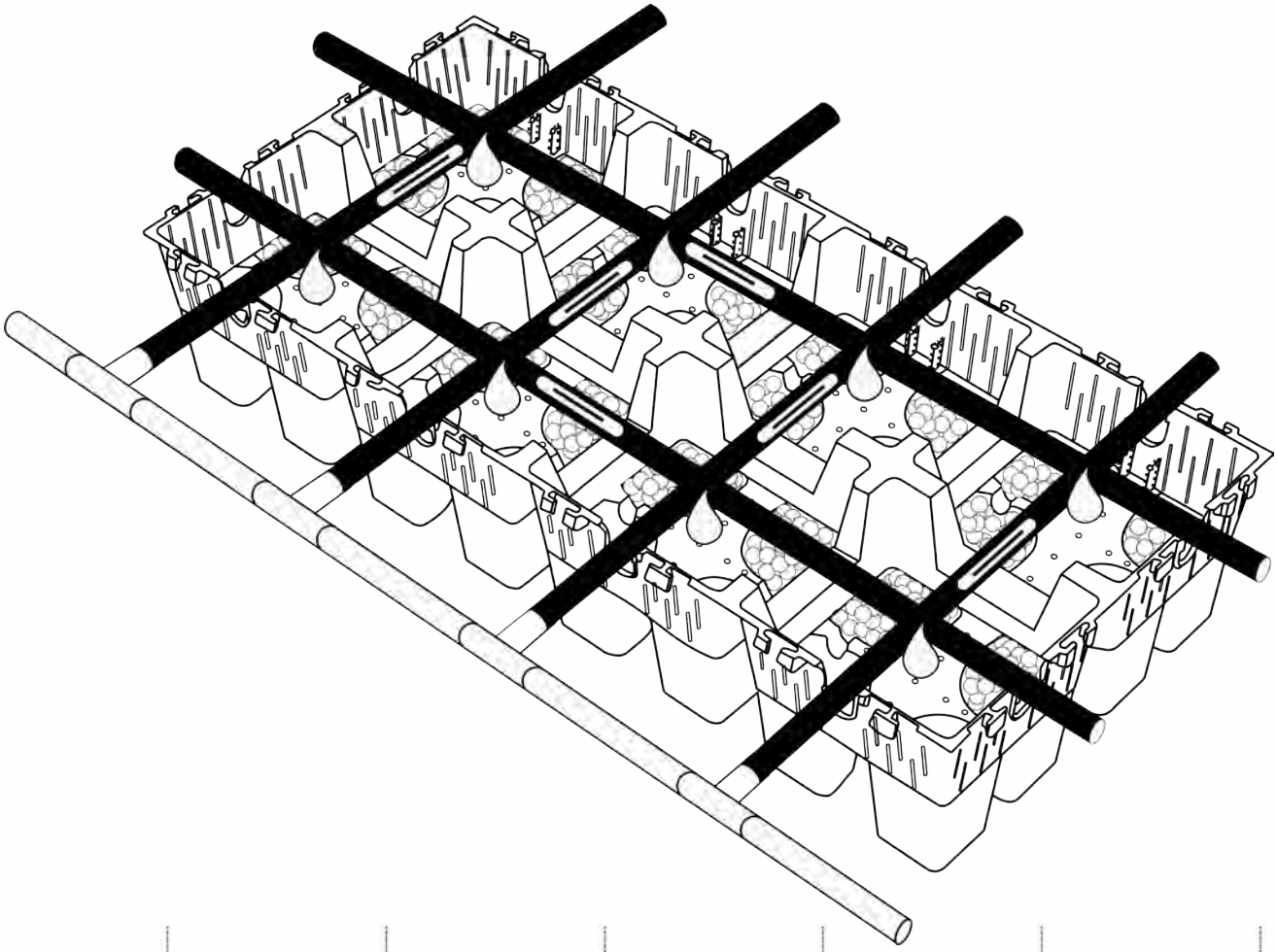

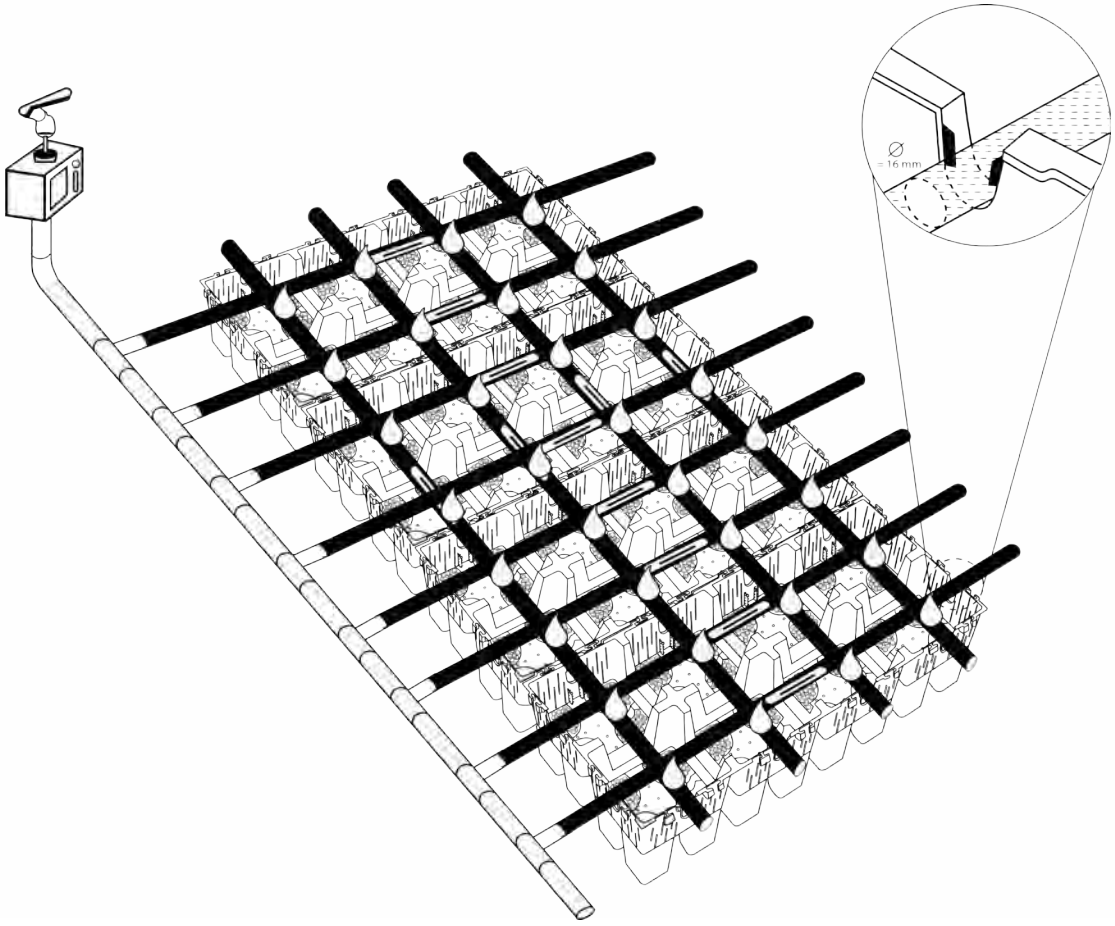

garden spore

5

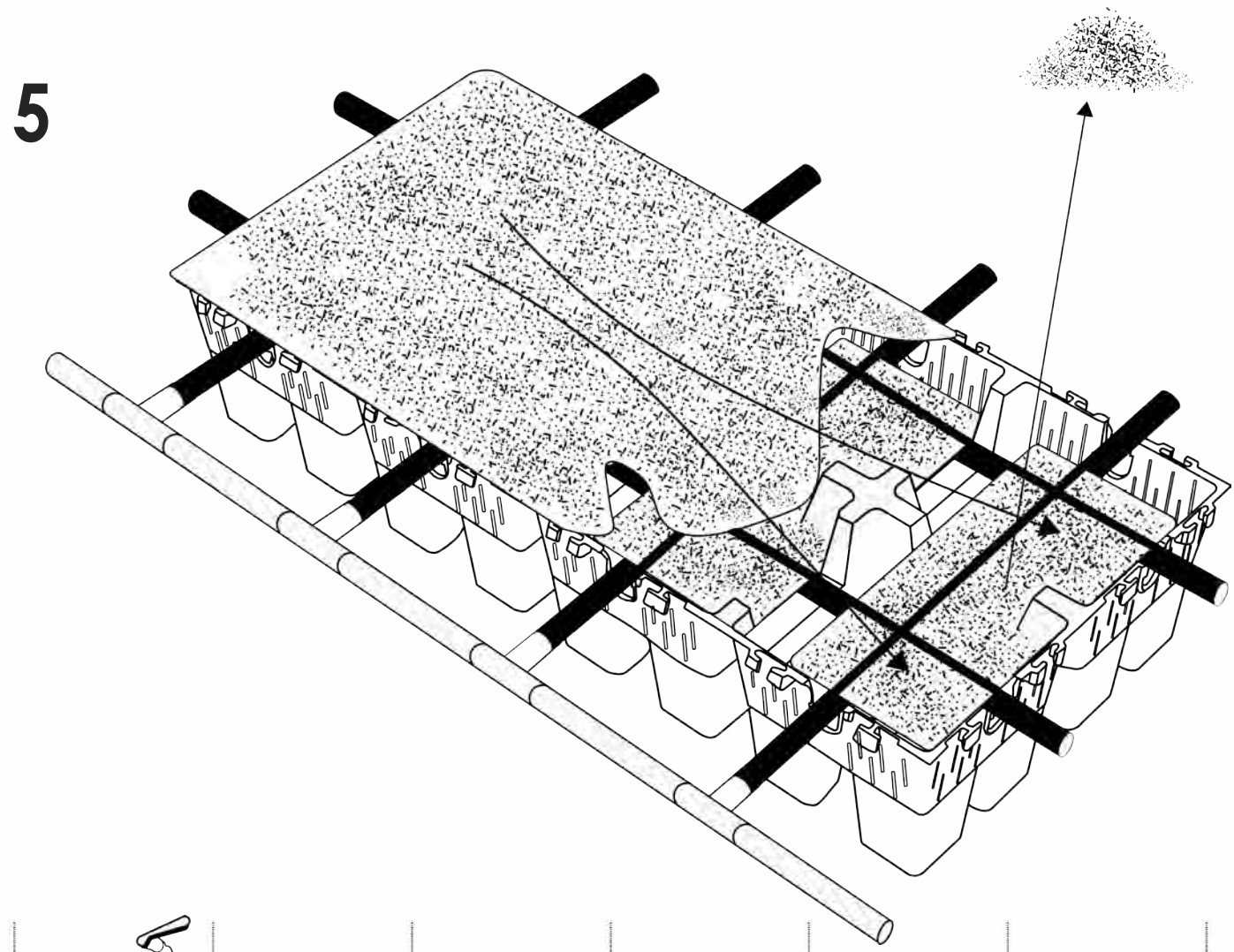

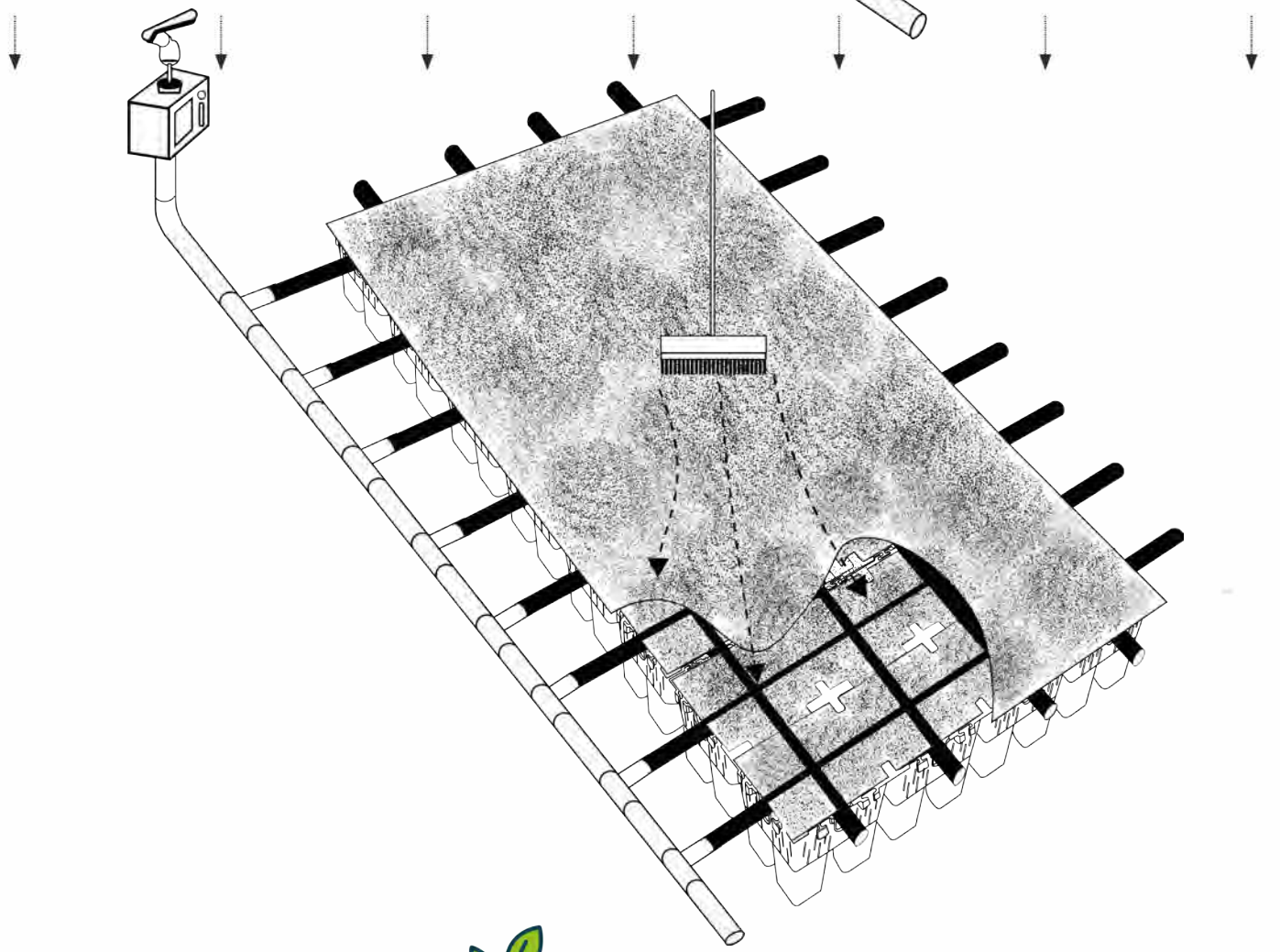

garden spore

6

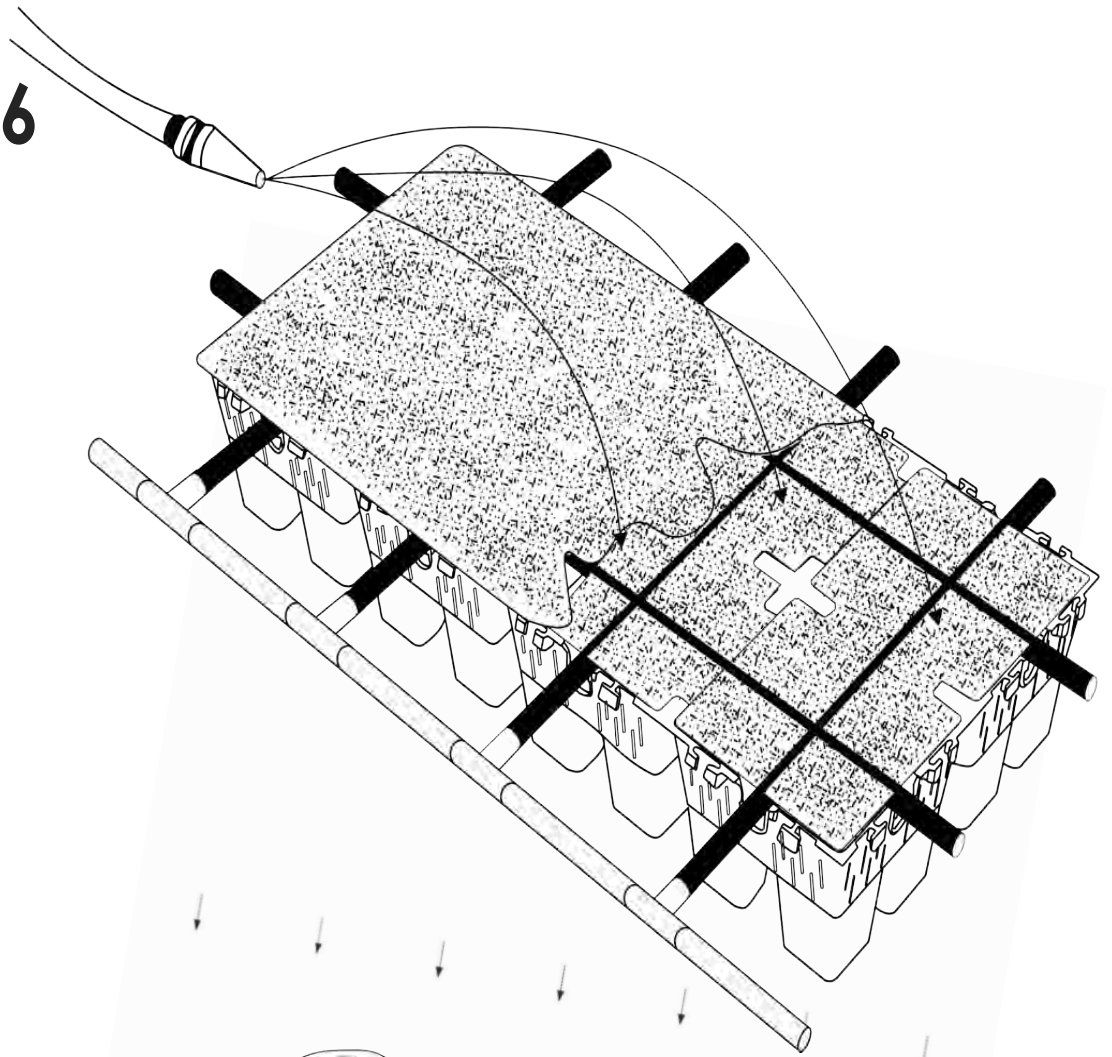

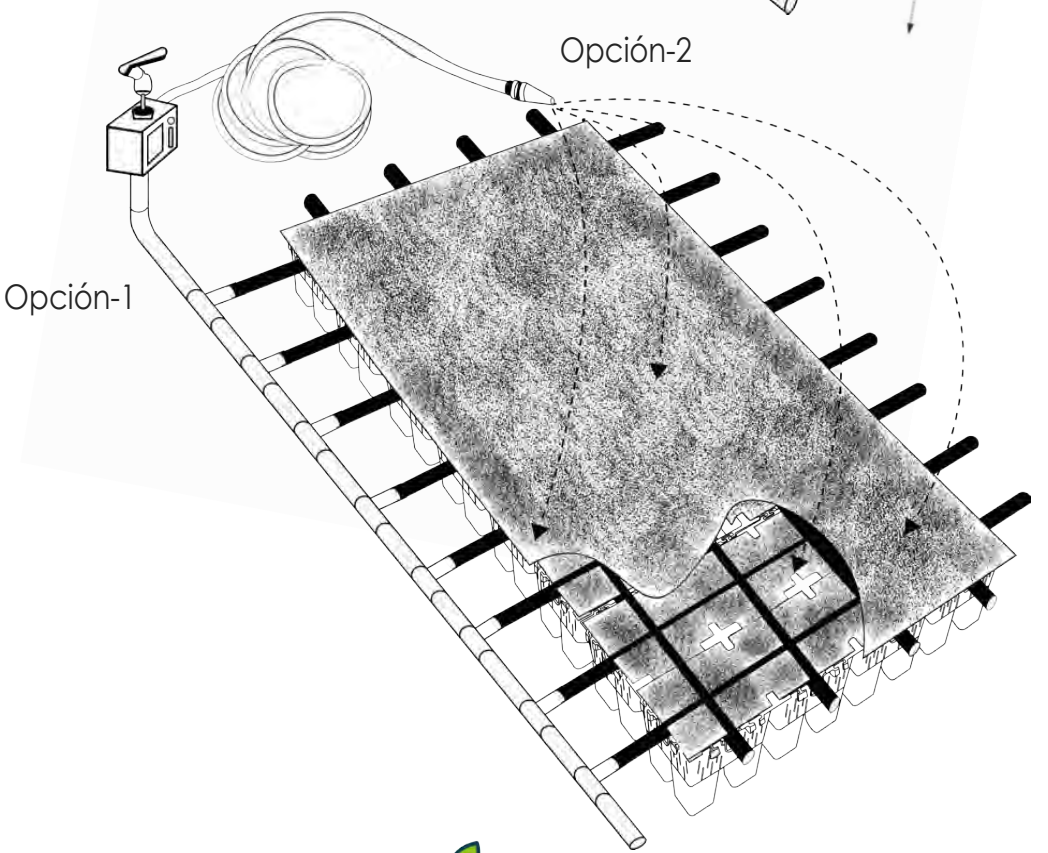

garden spore

7

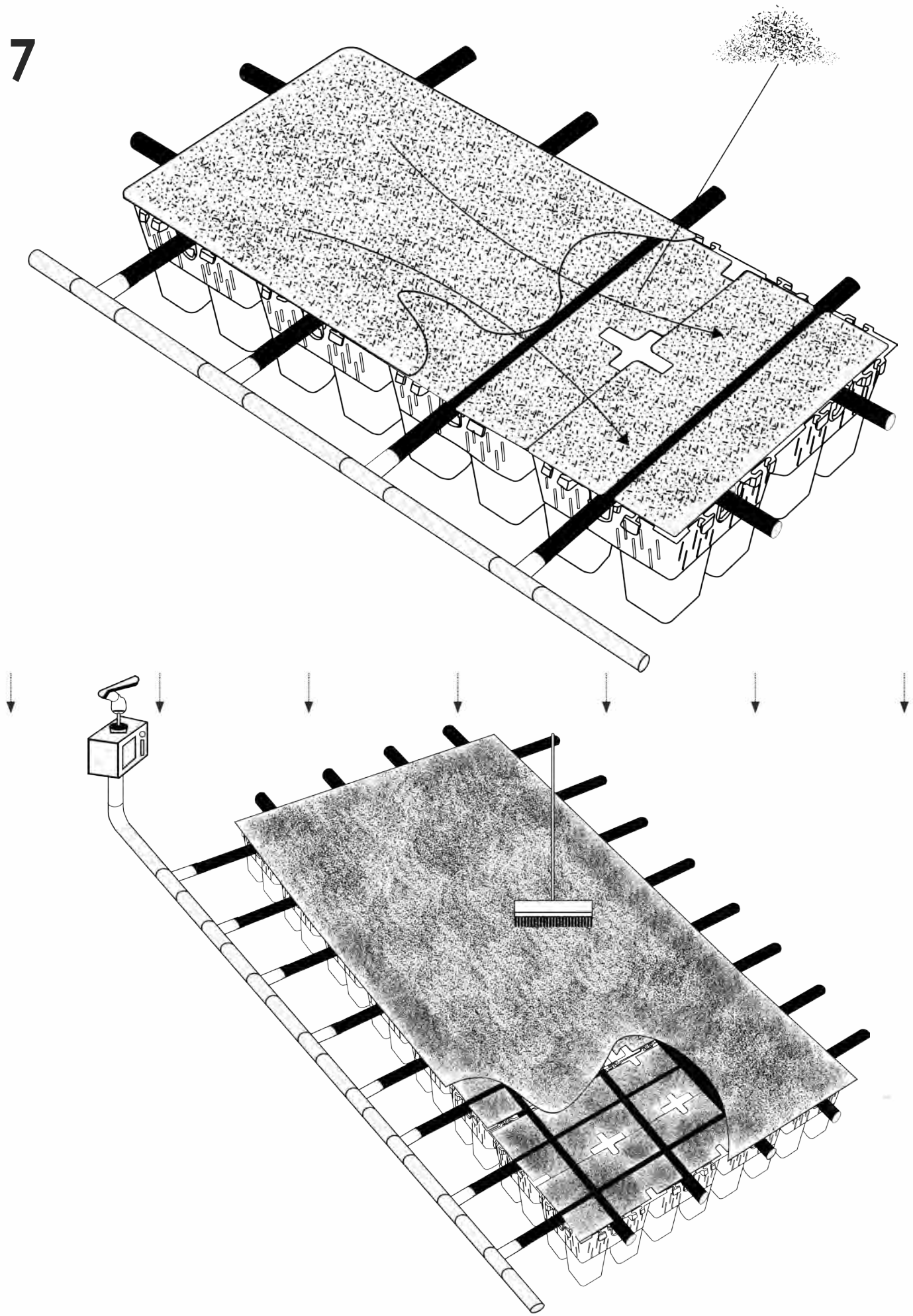

garden spore

8

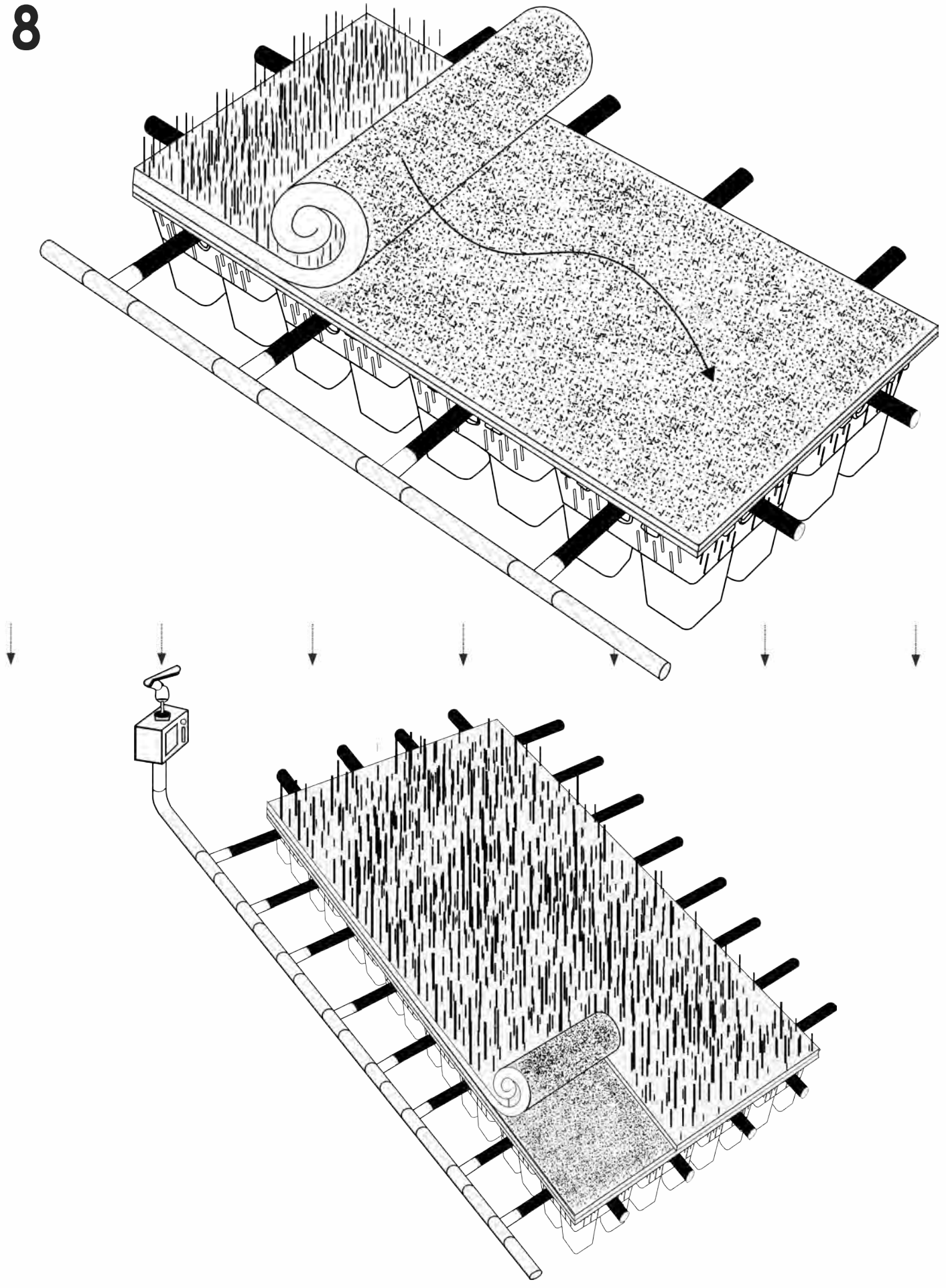

garden spore

9

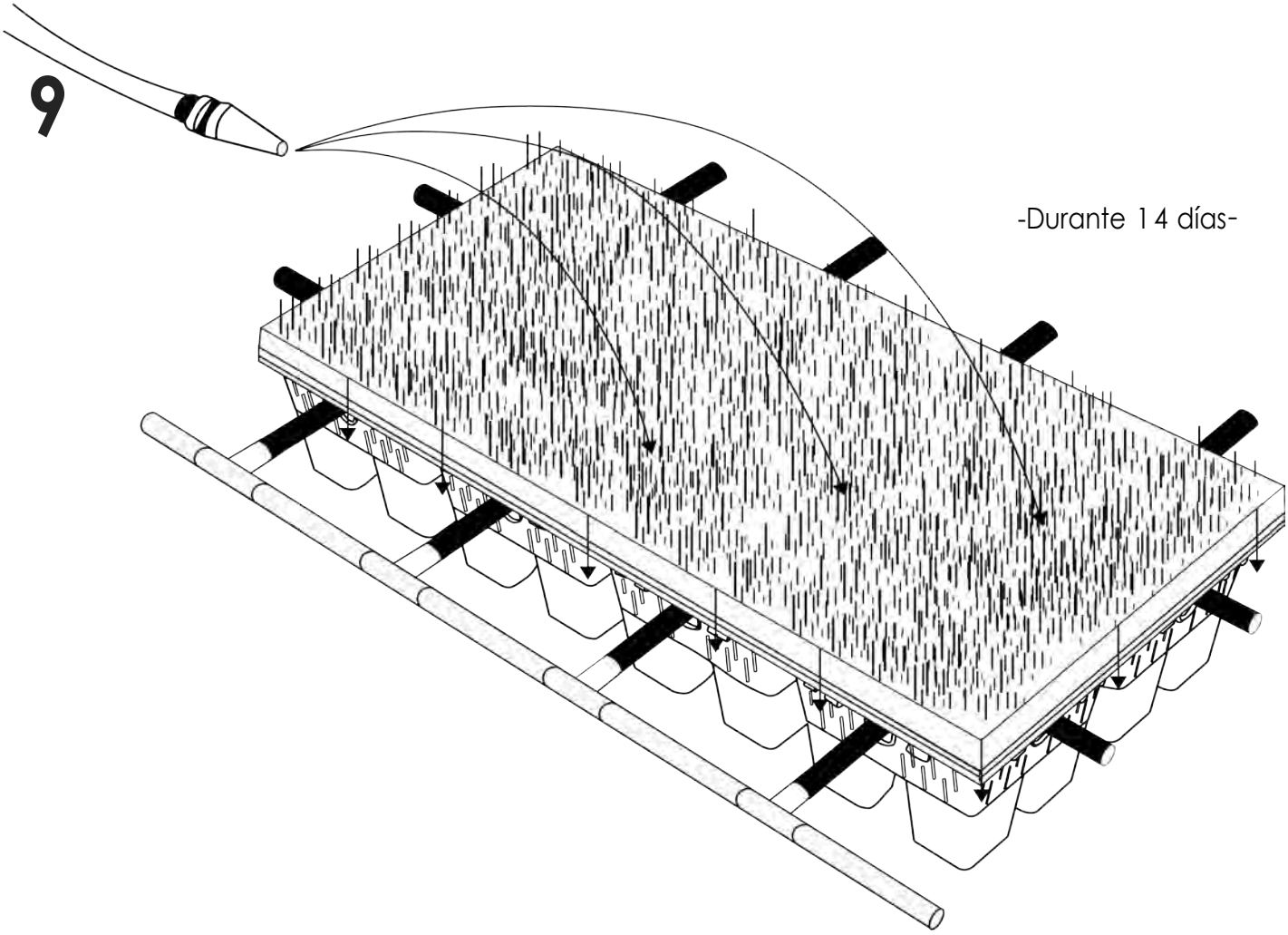

-Durante 14 días-

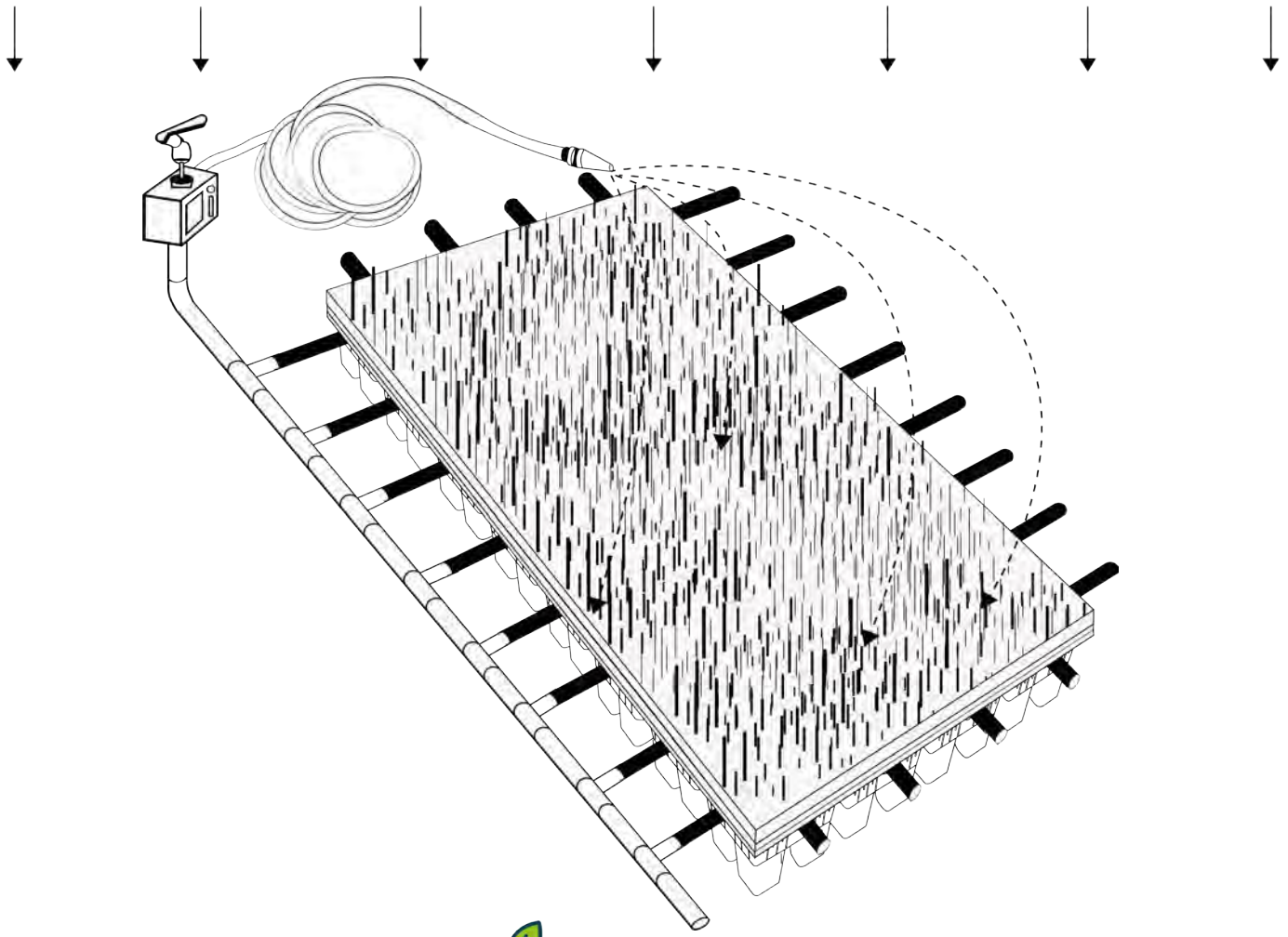

garden spore

10

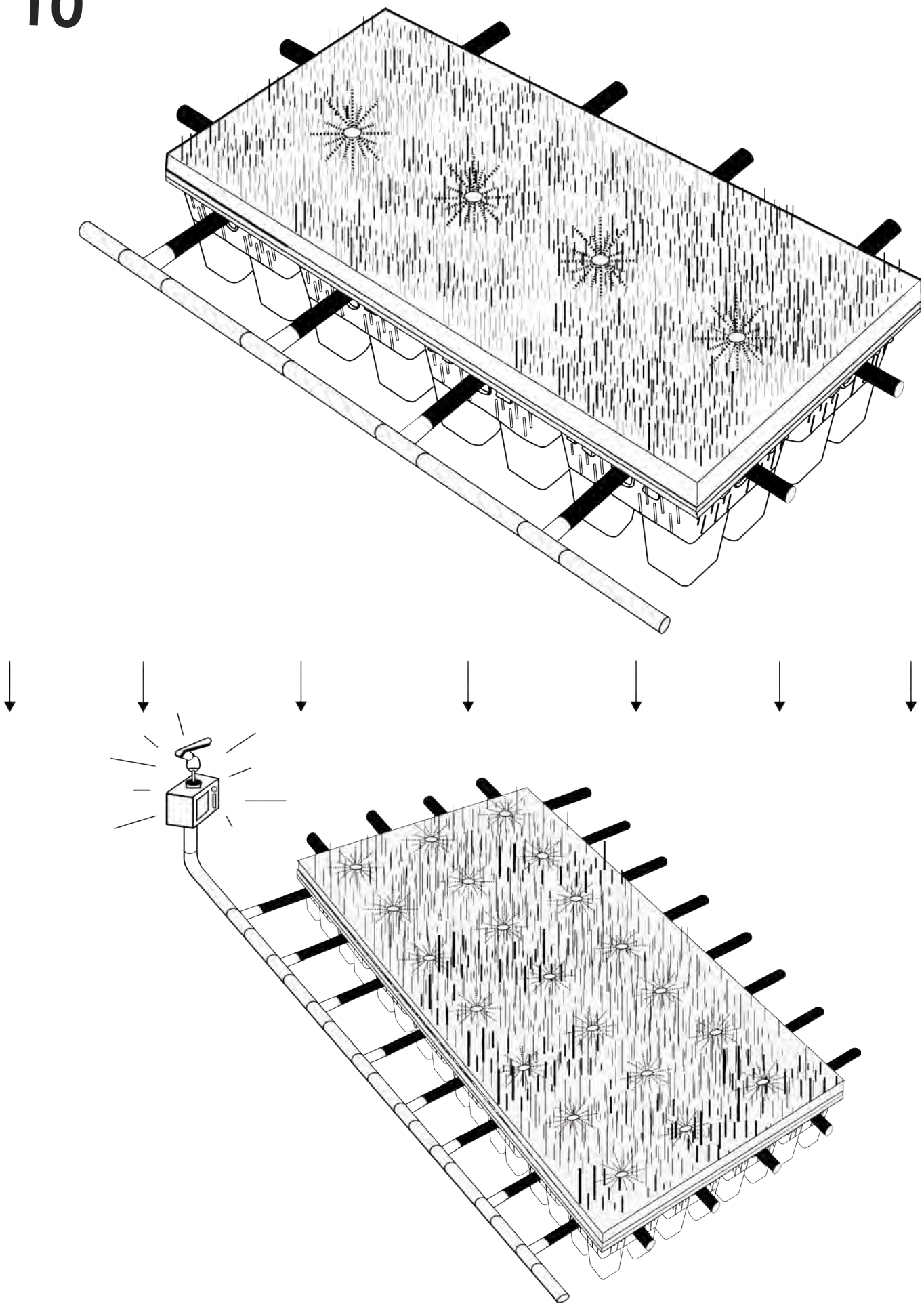

garden spore

11

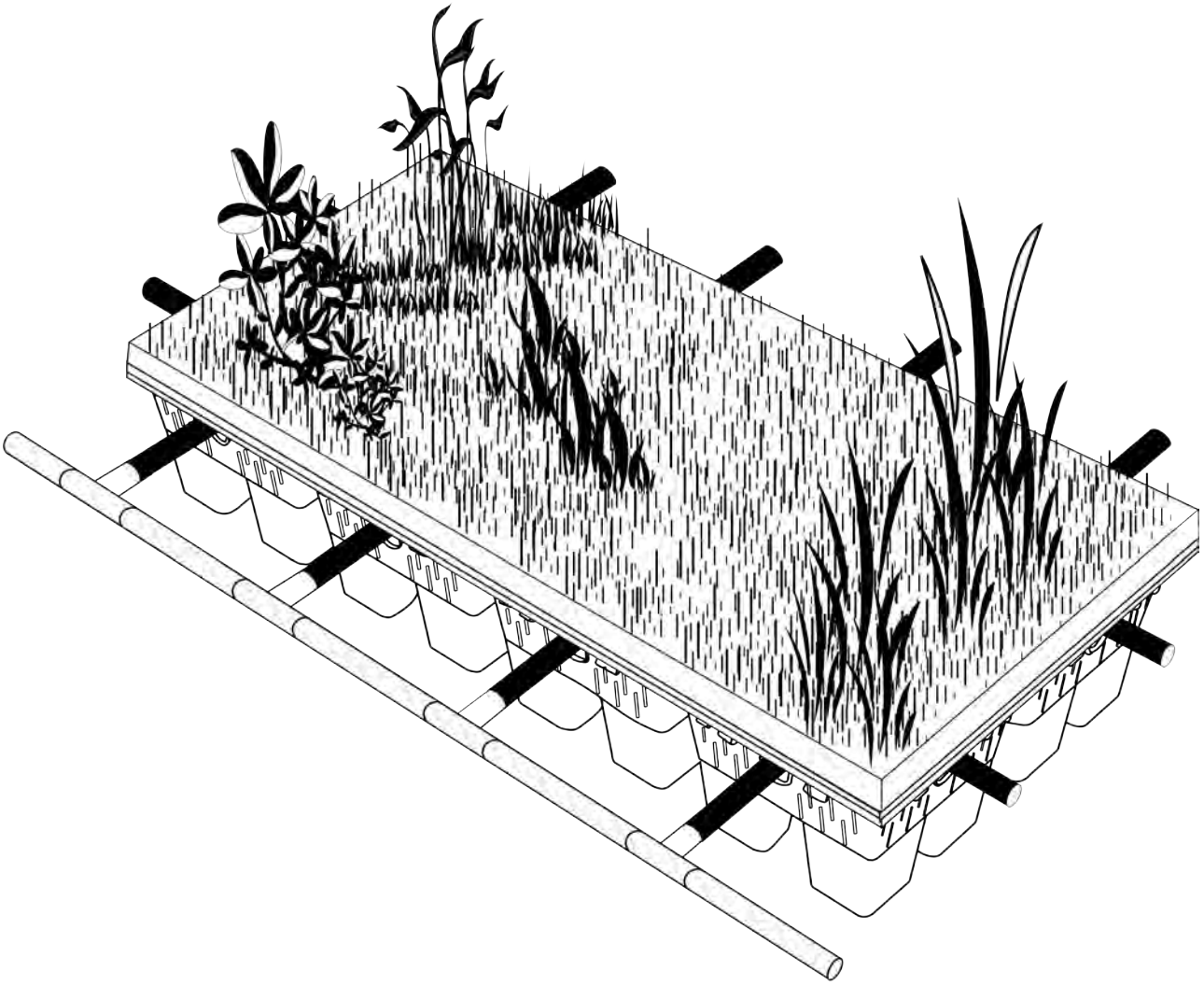

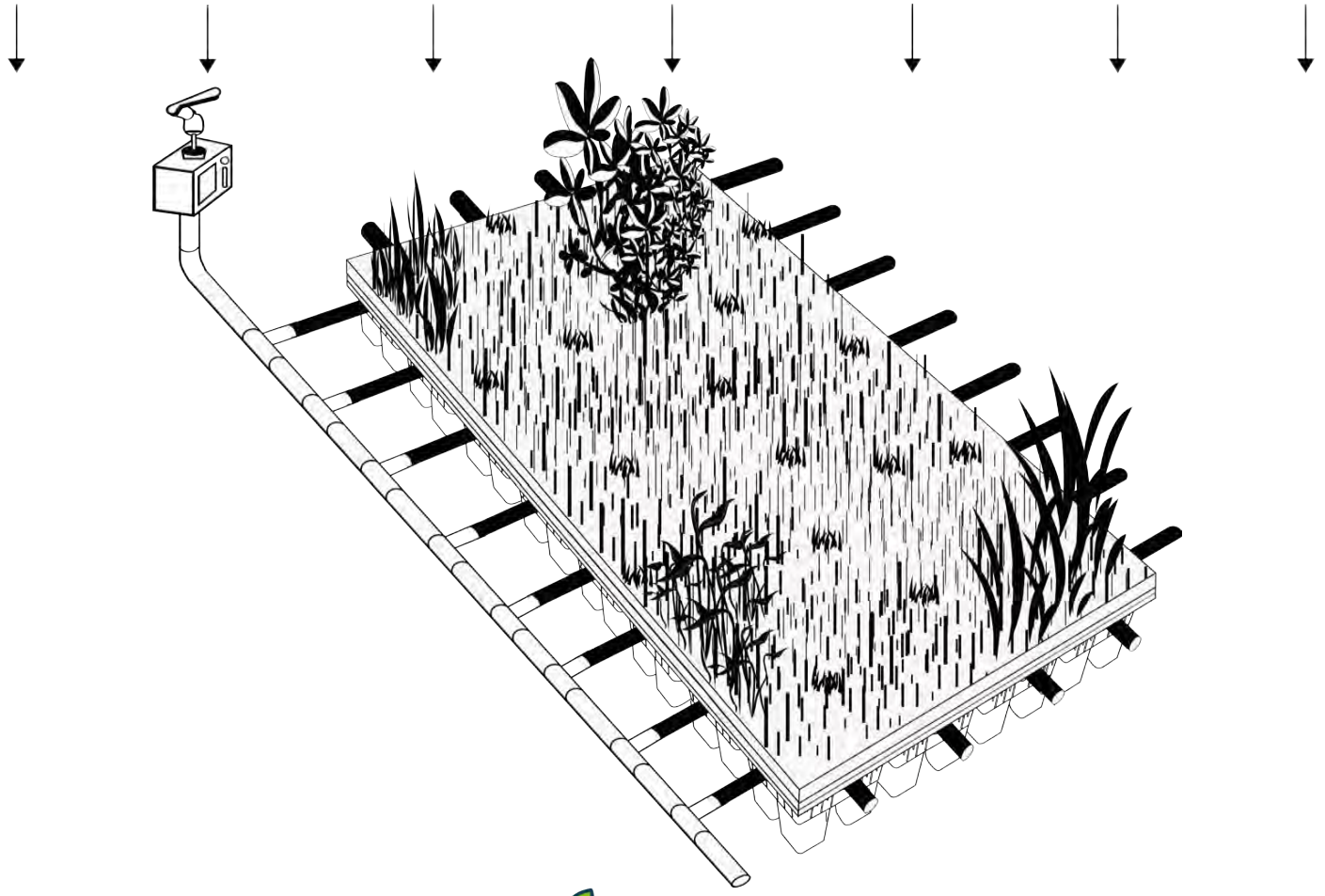

garden spore

Opción 1 *Option 1*

Remate lateral *Side finish*

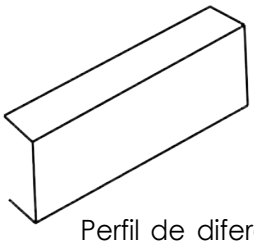

Perfil de diferentes medidas

Profile of different measures

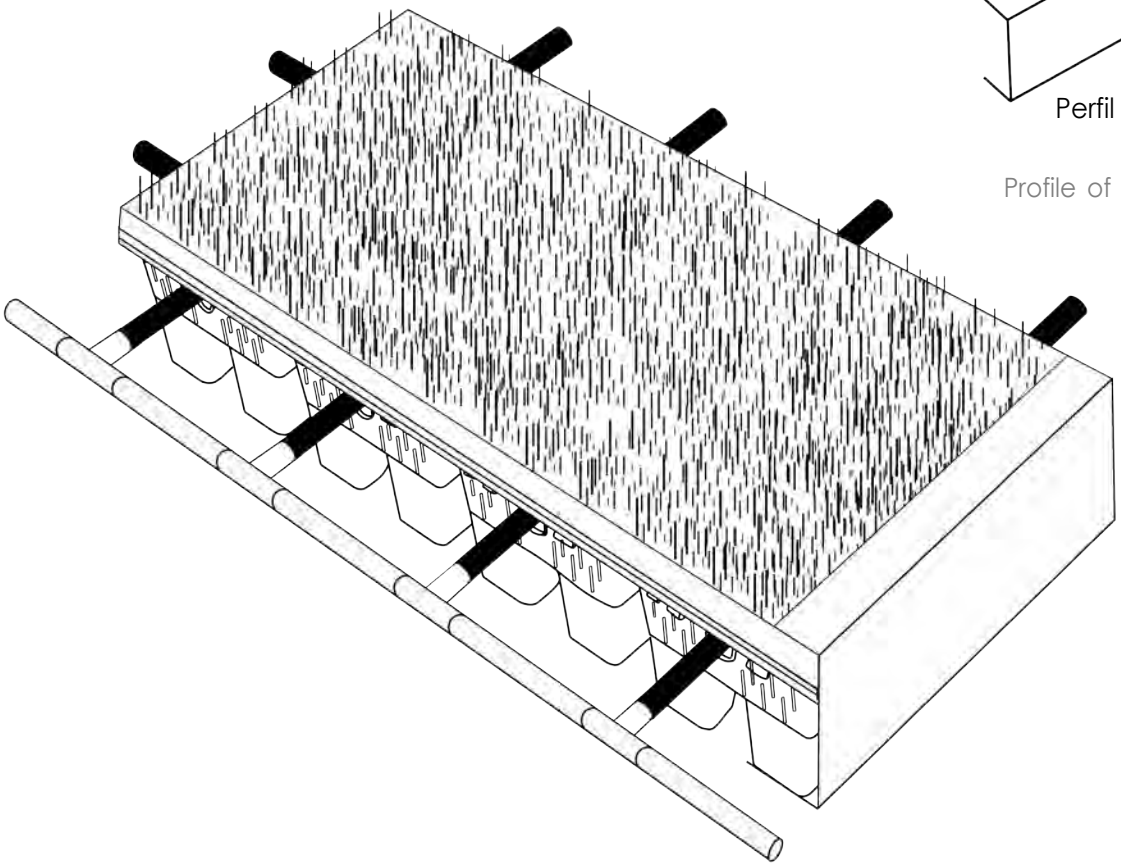

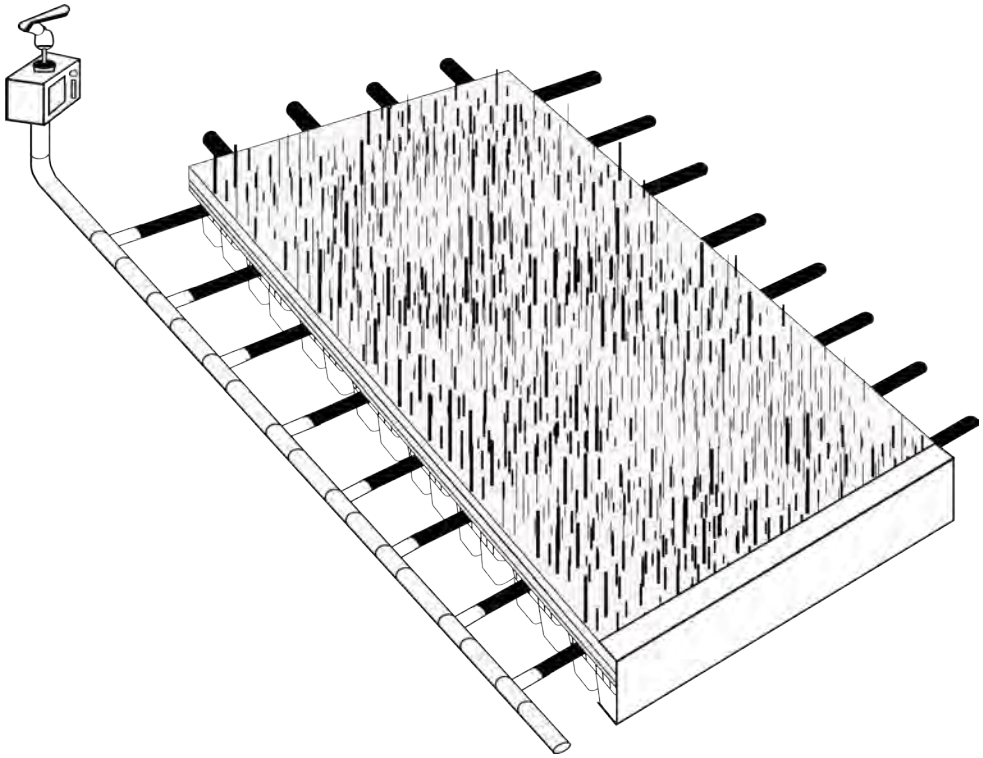

garden spore

Opción 2 *Option 2*

Adaptación a cubiertas

Adaptation to rooftops

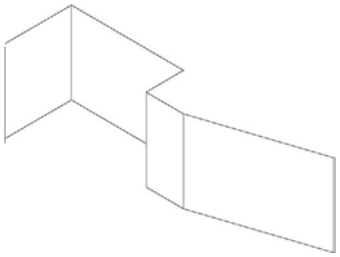

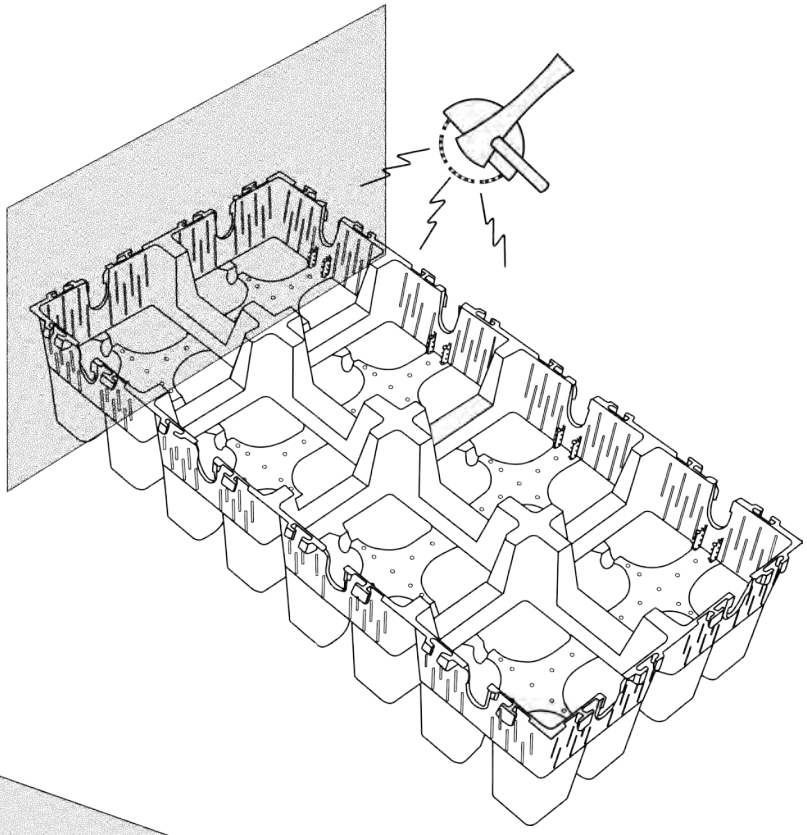

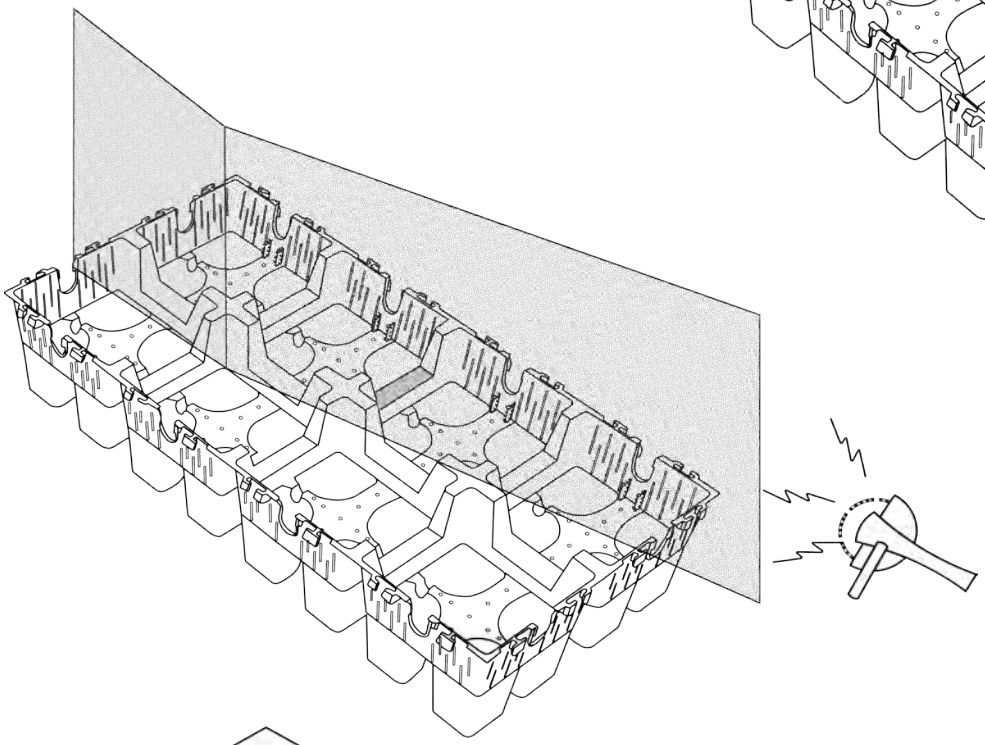

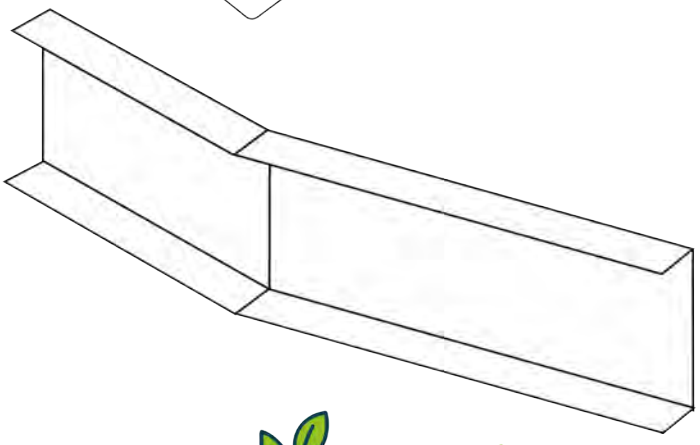

garden spore

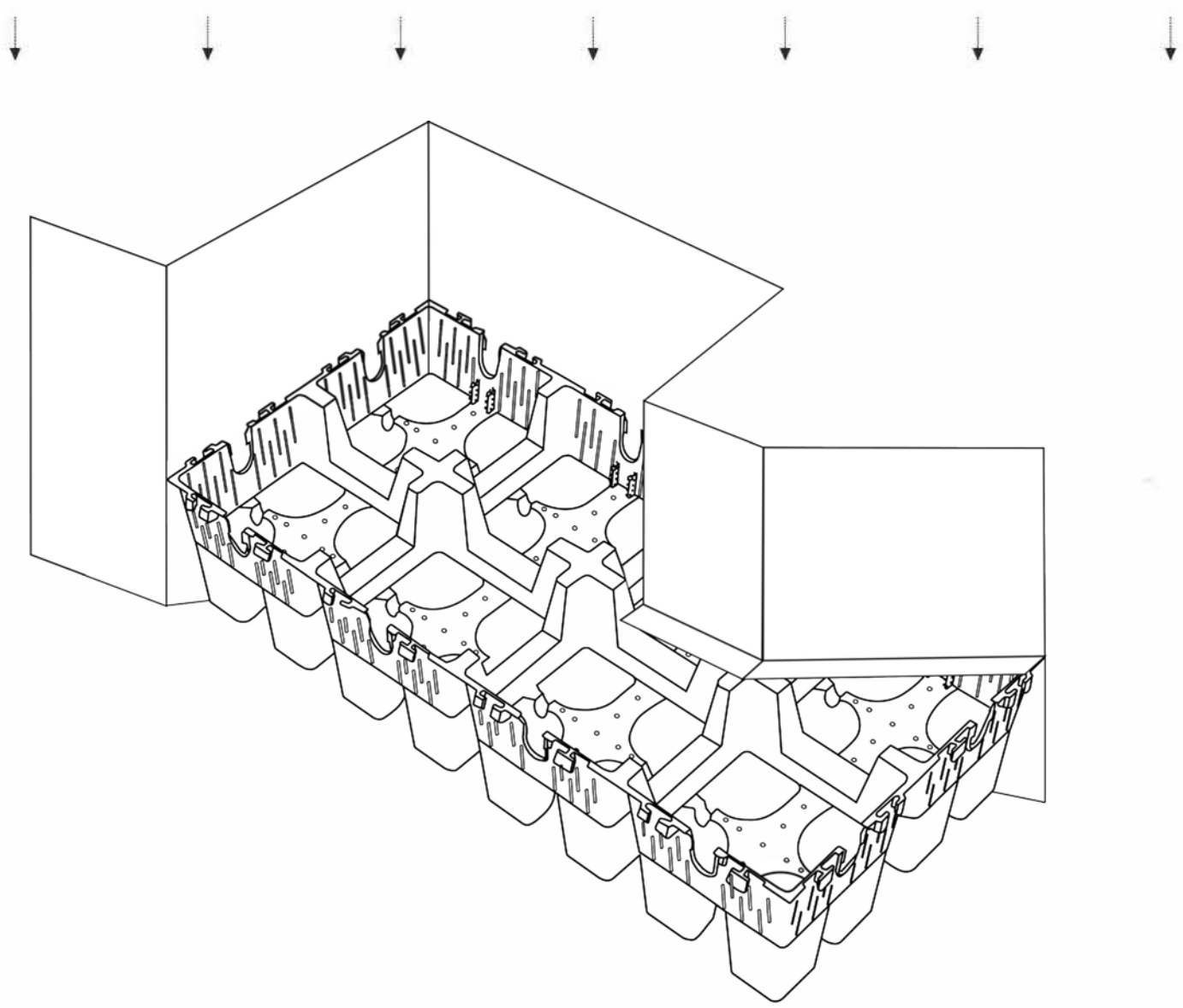

garden spore

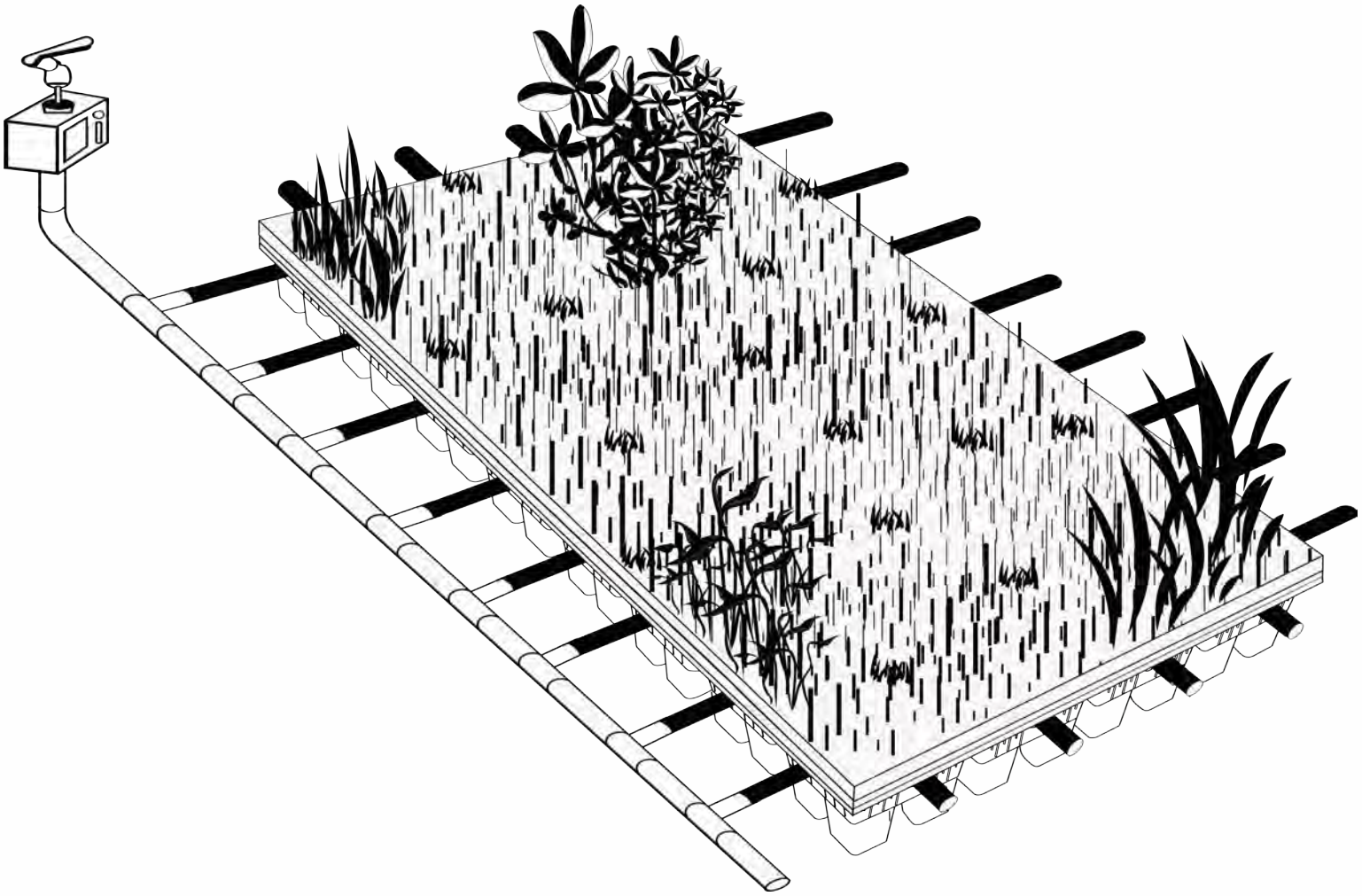

gardenspore.com

garden spore